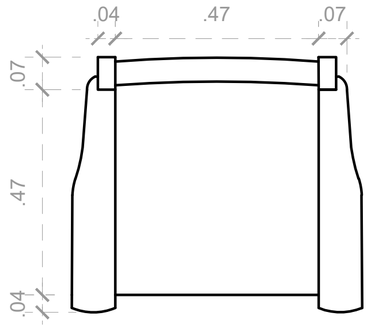

01 PLANTA BAIXA
esc: 1:10

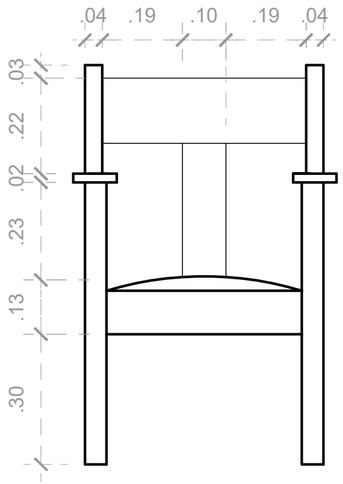

02 VISTA FRONTAL
esc: 1:10

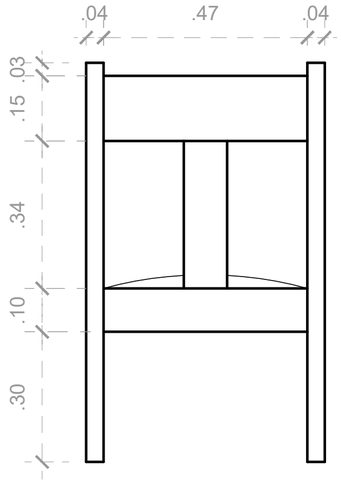

03 VISTA TRASEIRA
esc: 1:10

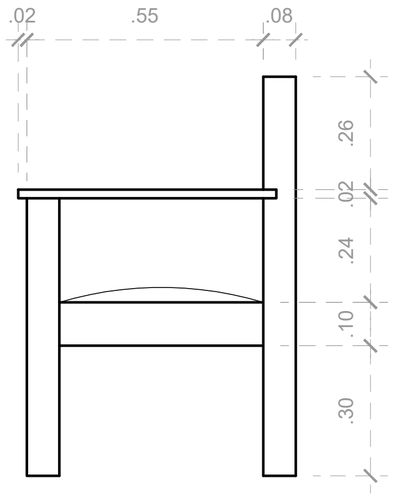

04 VISTA LATERAL
esc: 1:10

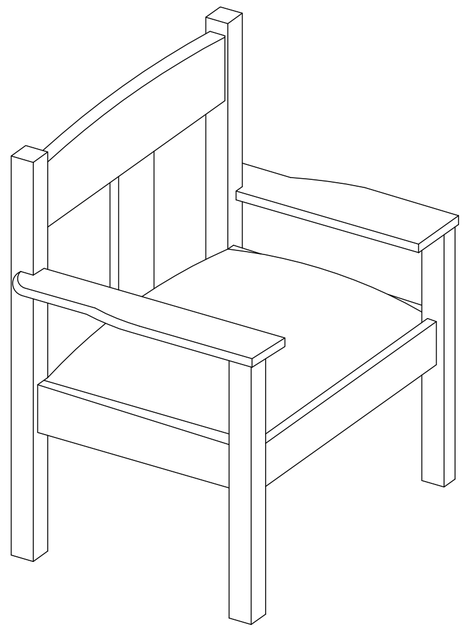

05 ISOMÉTRICA
esc: 1:10



POLTRONA INDIVIDUAL DE MADEIRA COM BRAÇOS, ASSENTO REVESTIDO EM COURO MARROM, QUATRO PÉS QUADRADOS, COM TRAVAMENTOS QUE FORMAM O APOIO DA BASE DO ASSENTO. O ESPALDAR É CURVO PARA O FORMATO DO CORPO E VAZADO, TENDO APOIO EM FORMATO DE "T"

DIMENSÕES: 0,92 x 0,60 x 0,55 M

MATERIAL: MADEIRA E COURO

LEVANTAMENTO DE MOBILIÁRIO DO PALÁCIO GUSTAVO CAPANEMA

CONTEÚDO
PROJETO EXECUTIVO DA POLTRONA 5 - PGC - PA - 4

PROJETO 914BRZ1157 EDUCAÇÃO DE QUALIDADE NO BRASIL: POR UMA EDUCAÇÃO INCLUSIVA, EQUITATIVA E DE QUALIDADE, COM OPORTUNIDADES DE APRENDIZAGEM PARA TODOS.

CONTRATO UNESCO SA-129/2025

AUTOR: YRVIN DUARTE

DATA
13/04/2025

ESCALA
INDICADO

FOLHA
18/50